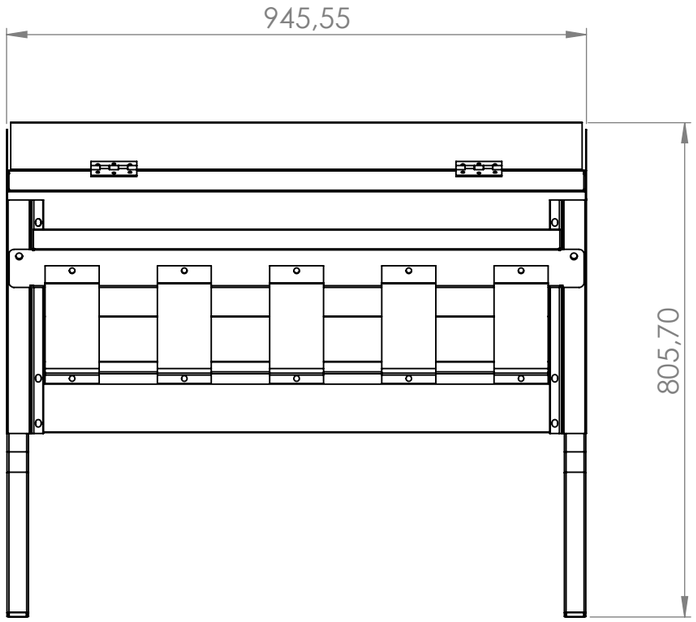


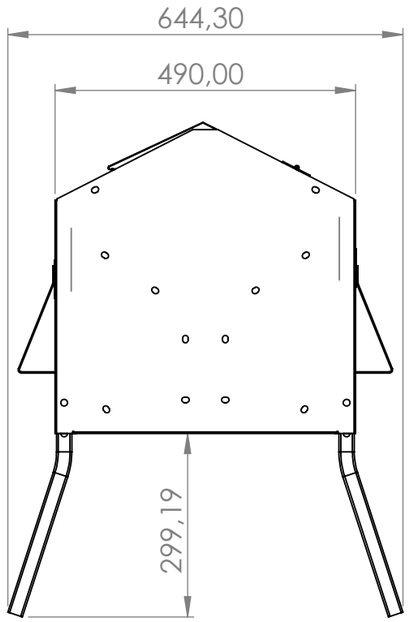


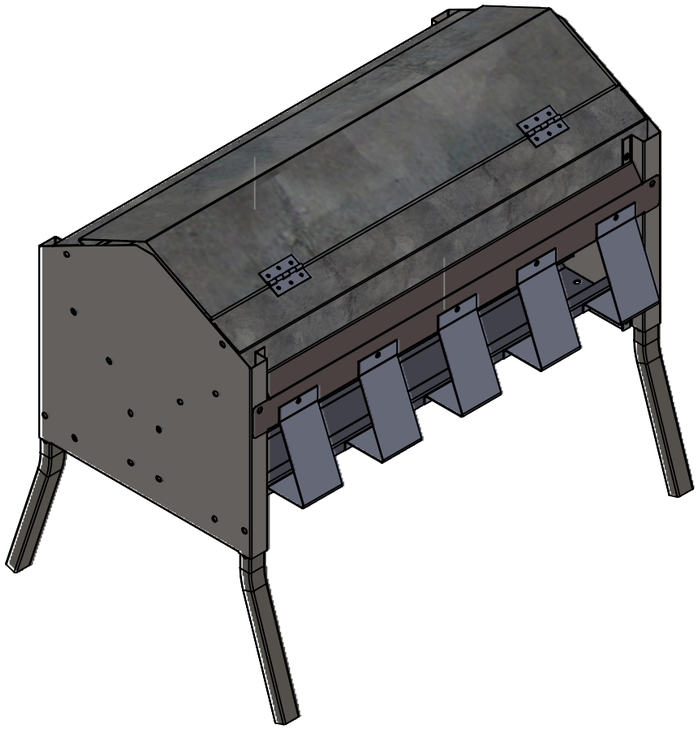

Volumen útil : 0,09 m³

Masa máxima (peso específico trigo = 600kg/m³) : 54 kg

| | | | |
|---|---|---|---|
| JAVIER CAMARA INDUSTRIAS GANADERAS | | NOMBRE | FECHA |
| | DIBUJADO | NOELIA SUBIÑAS | 13/11/2020 |
| | REVISADO | | |
| Nº DE PLANO | | TÍTULO: E011-Tolvas para corderos (1m) | |
| ESCALA: 1:10 | MATERIAL: | ACABADO: | RUGOSIDAD: |
| A3 HOJA 1 DE 1 | PESO: | TOLERANCIA GENERAL 2768mk | |