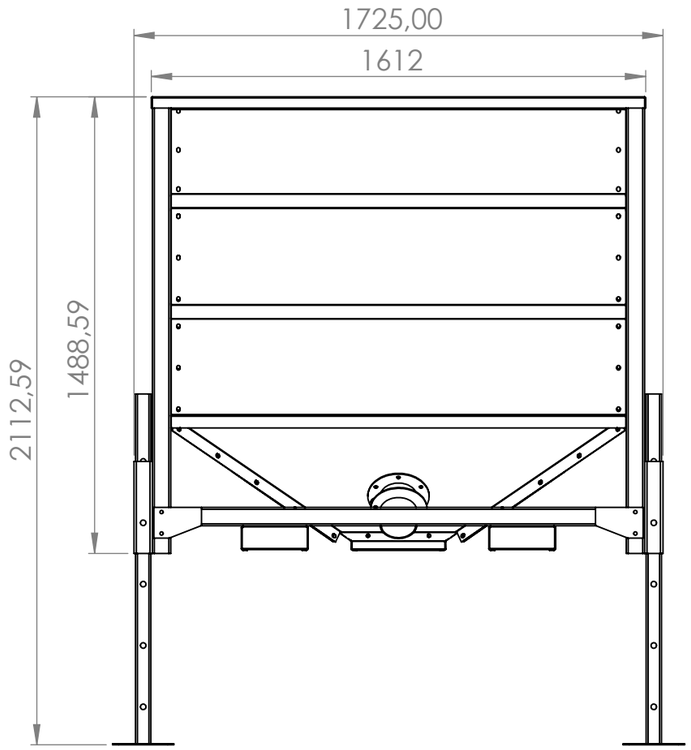

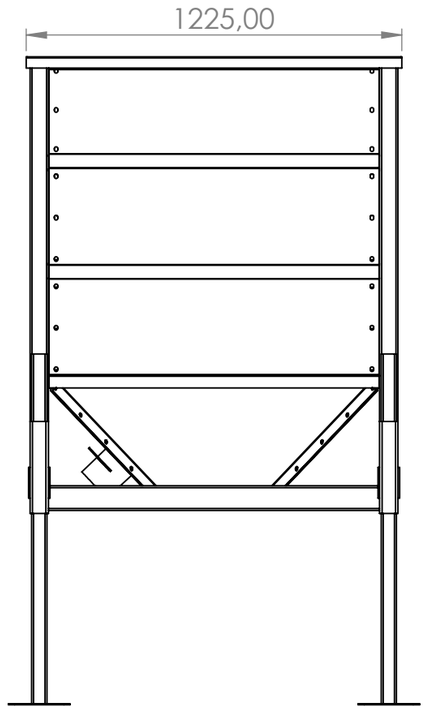

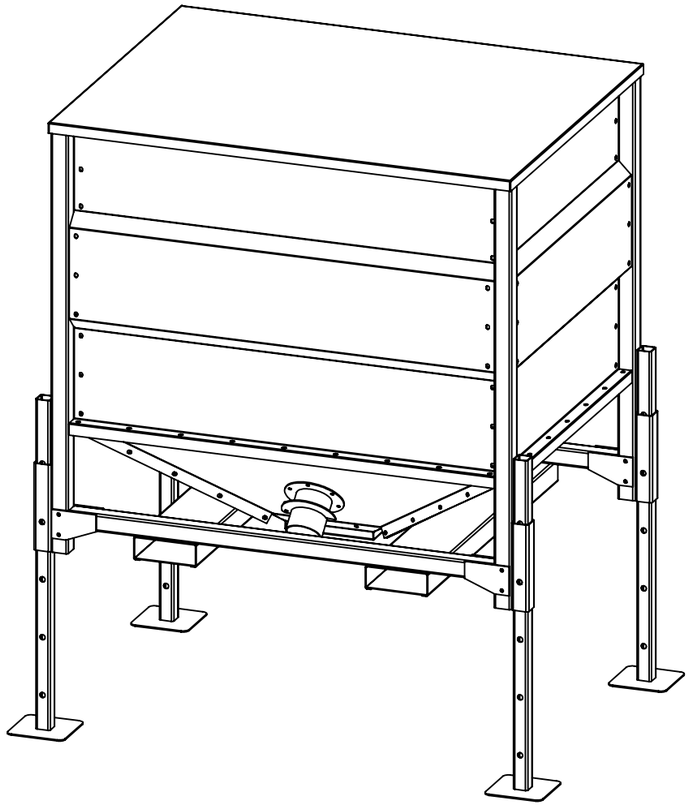

T001 TOLVA-SILO

*Dimensiones
- -Altura:2112.6mm
- -Anchura:1225mm
- -Longitud:1725mm

*Capacidad:1.9m³

*Masa máxima (peso específico trigo = 600kg/m³) : 1140kg

JAVIER CAMARA INDUSTRIAS GANADERAS			NOMBRE	FECHA
		DIBUJADO	VÍCTOR PALACIOS	11/03/2021
		REVISADO		
		T001-Tolva silo		
ESCALA: 1:20	MATERIAL:	ACABADO:	RUGOSIDAD:	
A3 HOJA 1 DE 1	PESO:	TOLERANCIA GENERAL 2768mk		