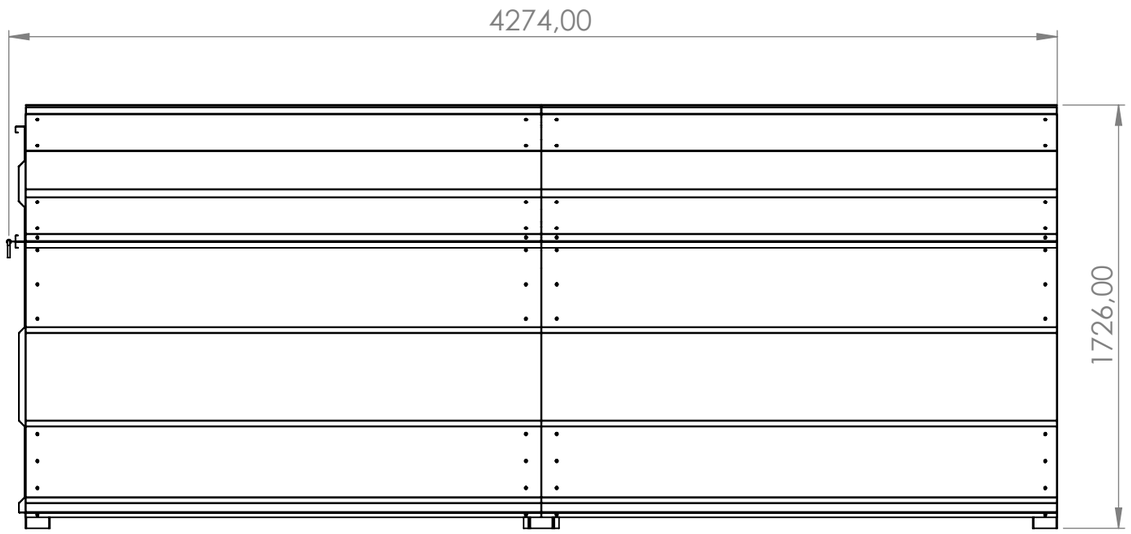

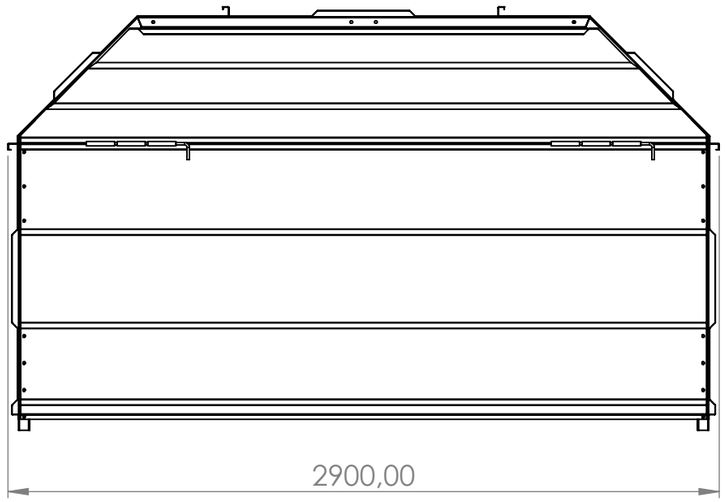

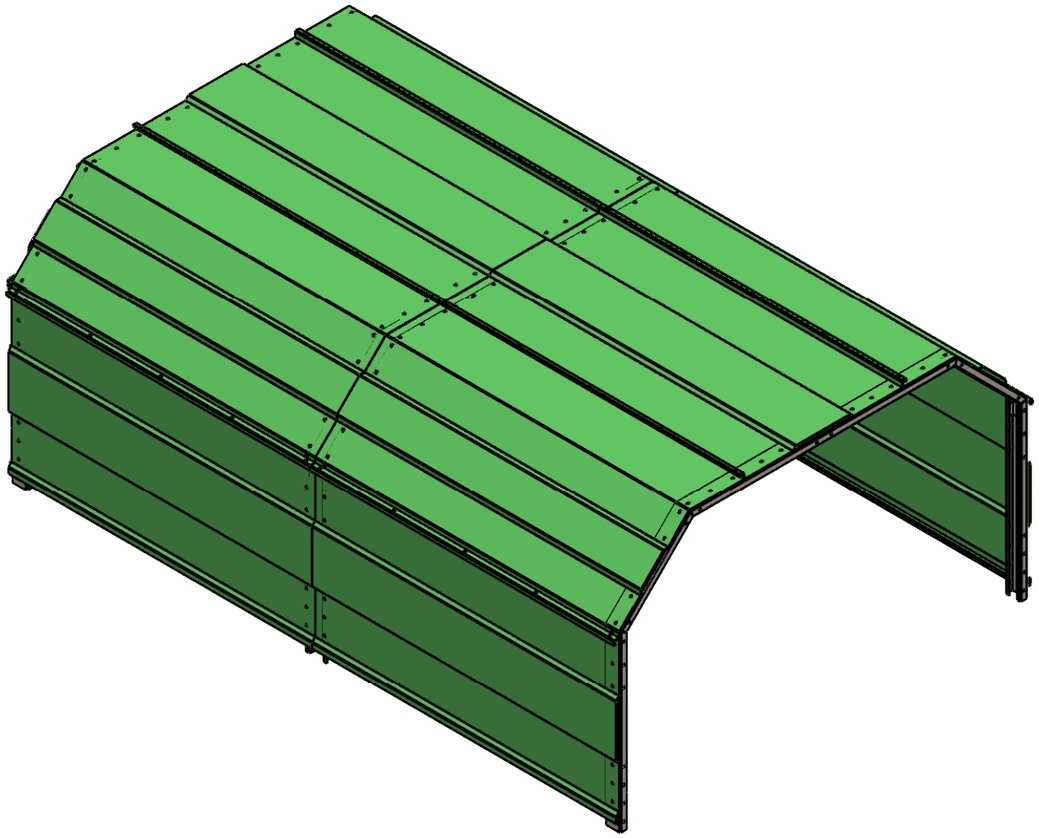

JAVIER CAMARA INDUSTRIAS GANADERAS			NOMBRE	FECHA
		DIBUJADO	NOELIA SUBIÑAS	23/02/2023
		REVISADO		
Nº DE PLANO		TÍTULO: C017 cotas generales		
ESCALA: 1:25	MATERIAL:	ACABADO:	RUGOSIDAD:	
A3 HOJA 1 DE 1	PESO:	TOLERANCIA GENERAL 2768mk		