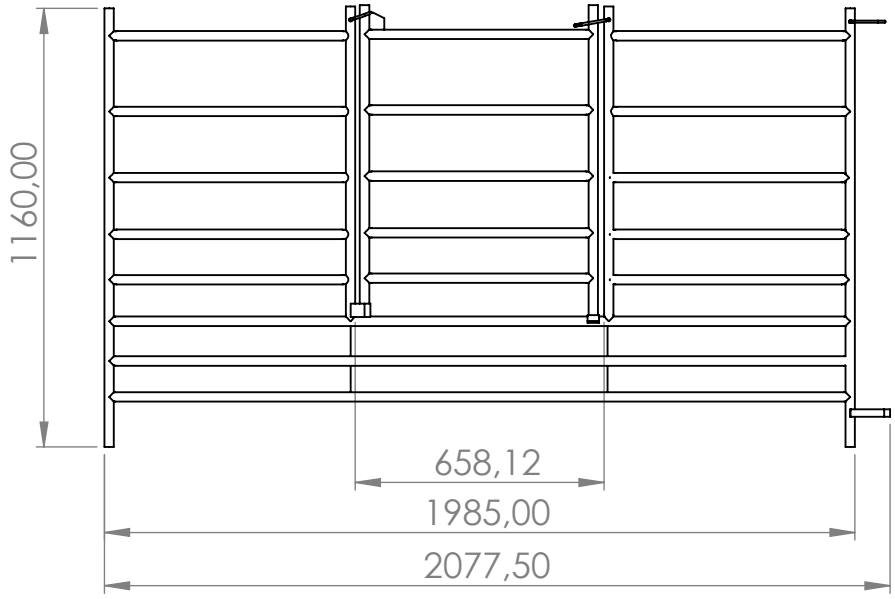

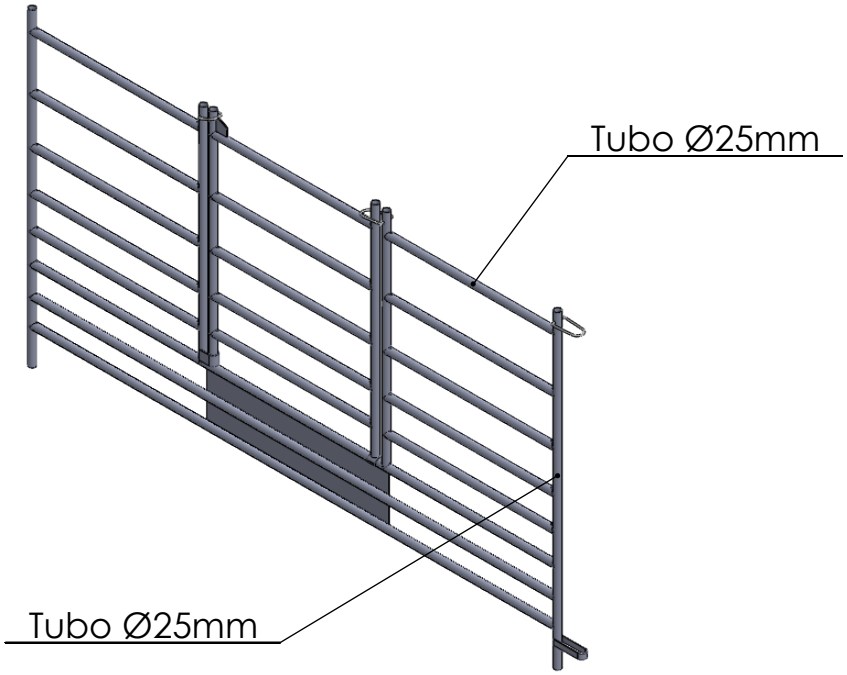

JAVIER CAMARA INDUSTRIAS GANADERAS		NOMBRE	FECHA
	DIBUJADO		18/11/2020
	REVISADO		
Nº DE PLANO	G012		
ESCALA: 1:20	MATERIAL:	ACABADO:	RUGOSIDAD:
A4 HOJA 1 DE 1	PESO:	TOLERANCIA GENERAL 2768mk	