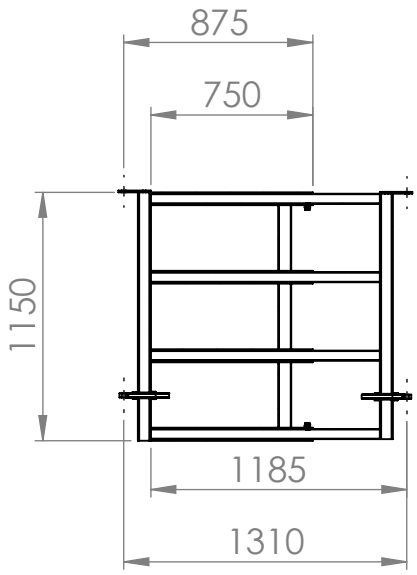

Sin extender

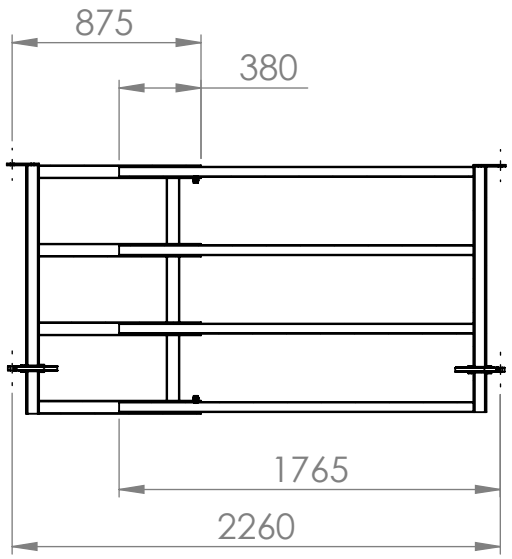

Extendido

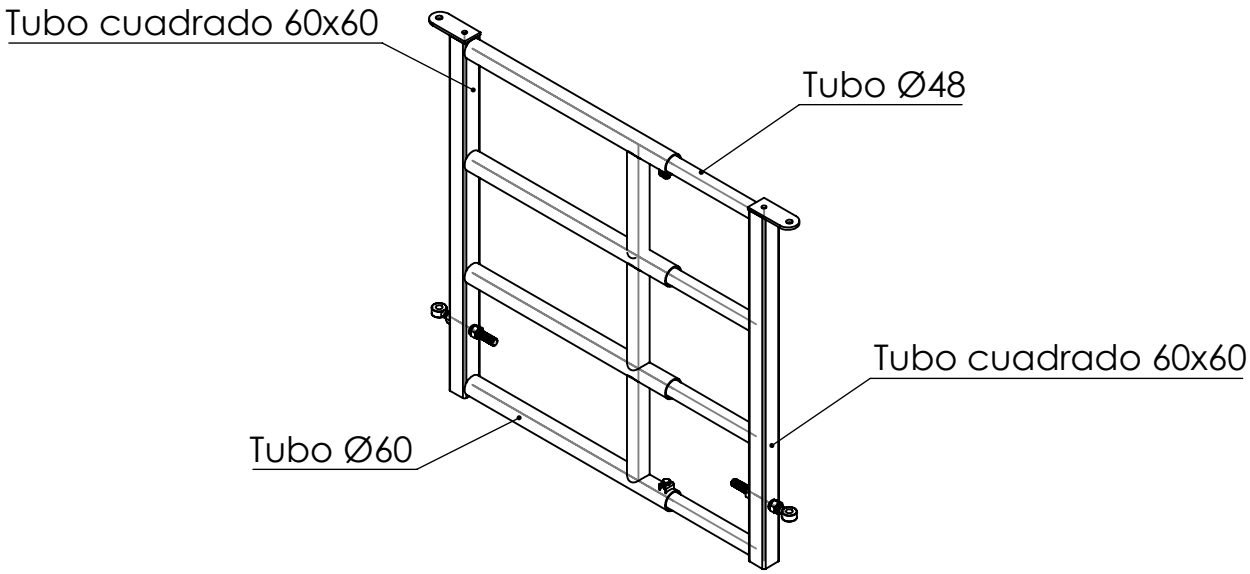

Longitud parte fija (mm)	875
Longitud parte extensible (mm)	1765

	Sin extender	Extendido
Longitud máxima (mm)	1310	2260
Longitud de acople (mm)	750	380

JAVIER CAMARA
INDUSTRIAS GANADERAS

	NOMBRE	FECHA
PIEZA	JAVIER ARACIL	28/09/2021
PLANOS	JAVIER ARACIL	28/10/2021

DESCRIPCIÓN: Panel terneros de 1,2 a 2 metros

CÓDIGO: G402-P