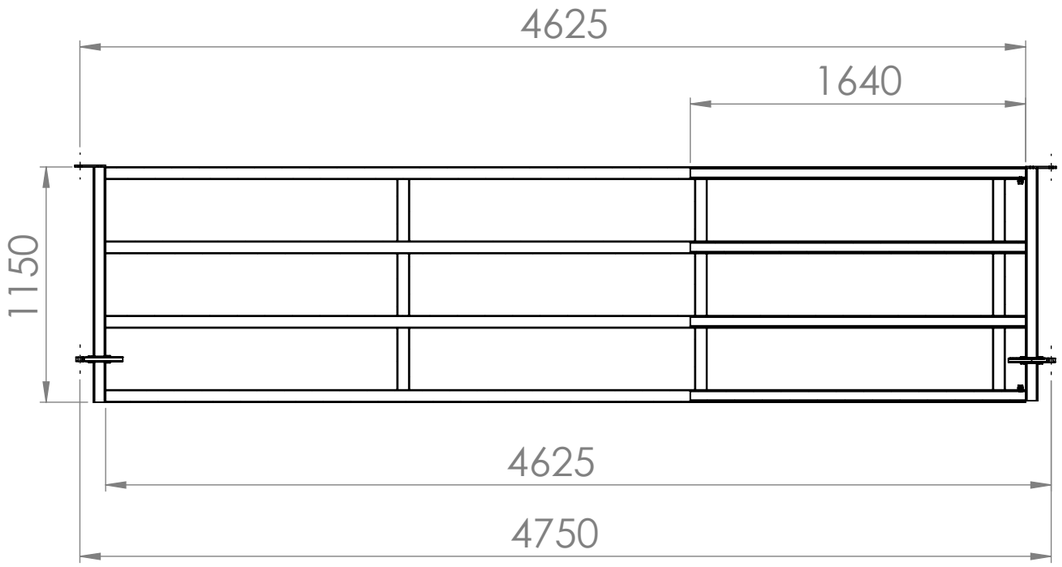

Sin extender

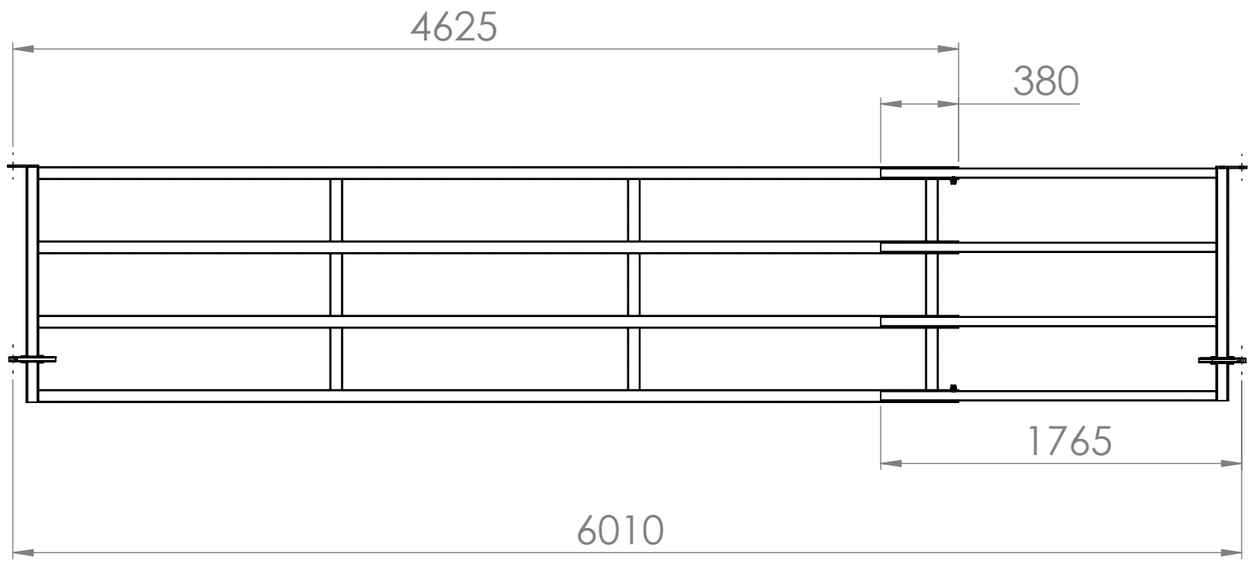

Extendido

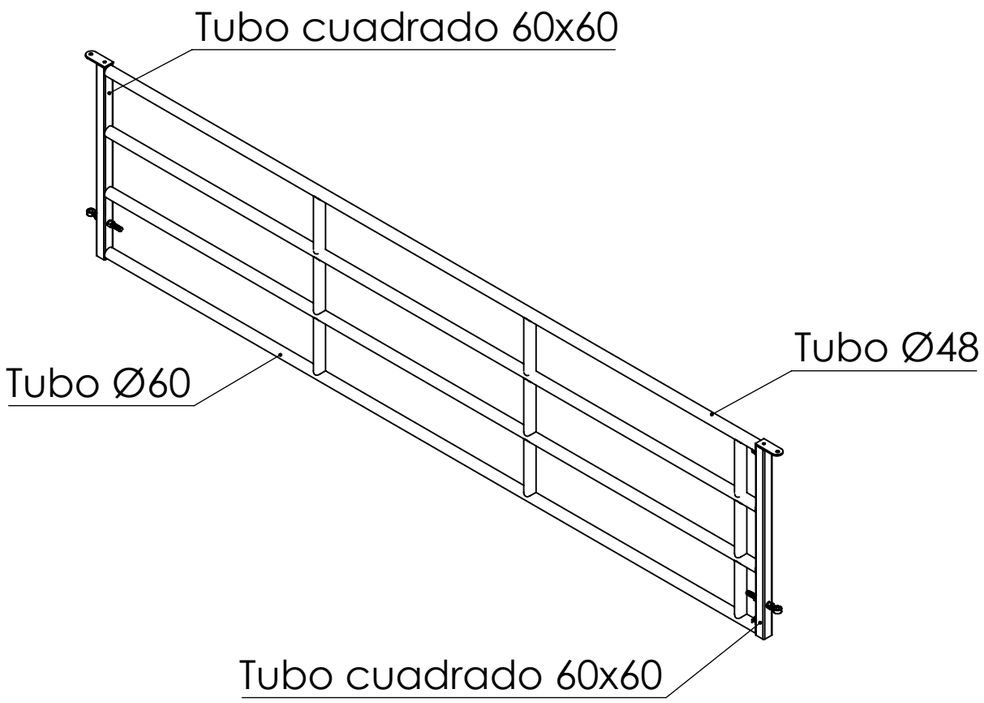

Longitud parte fija (mm)	4625
Longitud parte extensible (mm)	1765

	Sin extender	Extendido
Longitud máxima (mm)	4750	6010
Longitud de acople (mm)	1640	380

JAVIER CAMARA
INDUSTRIAS GANADERAS

	NOMBRE	FECHA
DIBUJADO	JAVIER ARACIL	28/09/2021
PLANOS	JAVIER ARACIL	28/10/2021

DESCRIPCIÓN: Panel terneros de 5 a 6 metros

CÓDIGO: G410-P