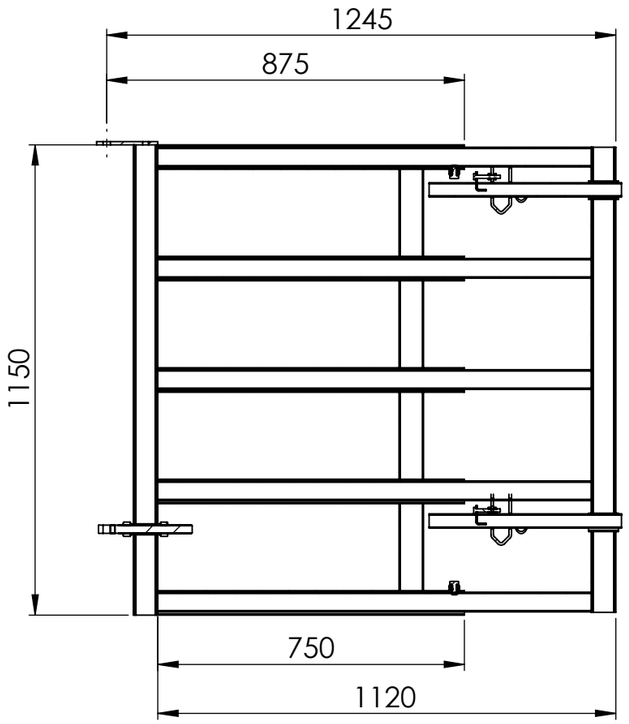

Sin extender

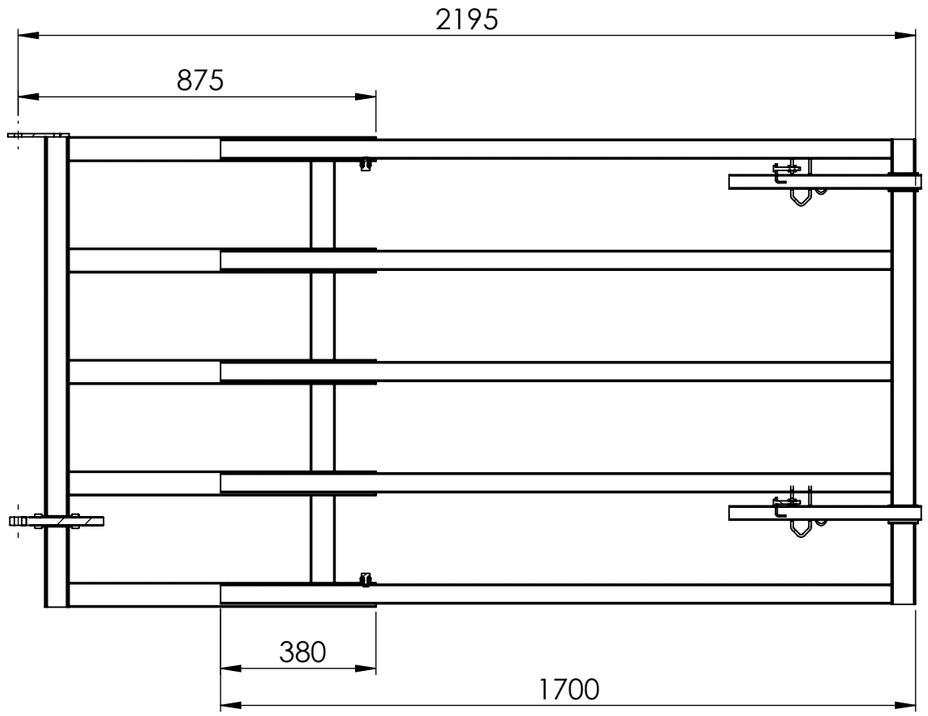

Extendido

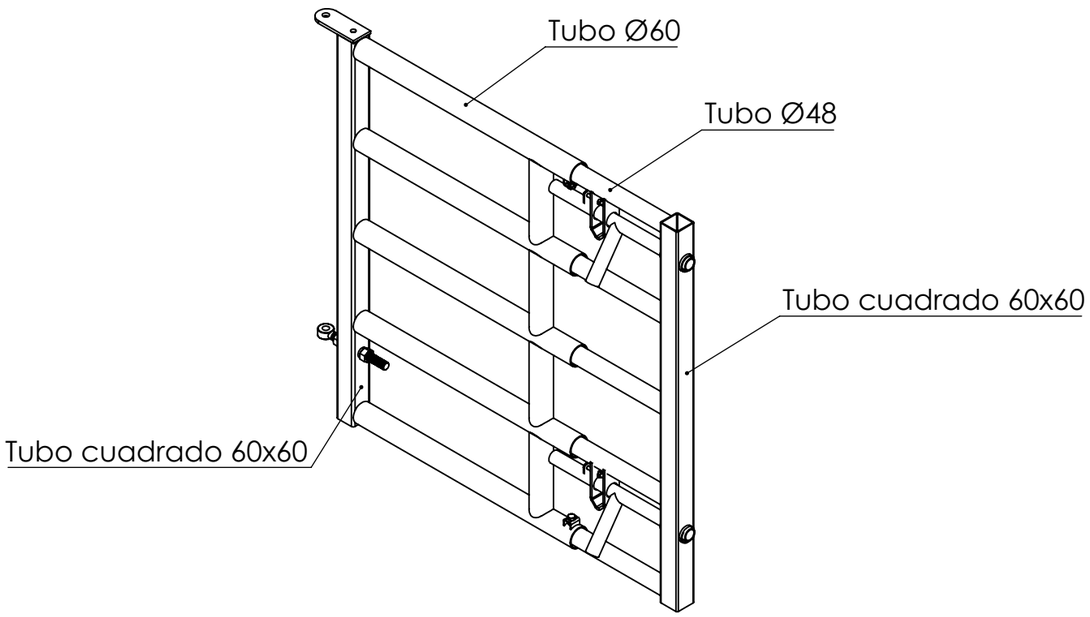

Longitud parte fija (mm)	875
Longitud parte extensible (mm)	1120

	Sin extender	Extendido
Longitud máxima (mm)	1245	2195
Longitud de acople (mm)	750	380

JAVIER CAMARA
INDUSTRIAS GANADERAS

	NOMBRE	FECHA
PIEZA	JAVIER ARACIL	01/10/2021
PLANO	JAVIER ARACIL	28/10/2021

ESPESOR: mm

DESCRIPCIÓN:

PRODUCTO: Puerta extensible de 1,2 a 2 metros

MANO:

DIMENSIONES GENERALES (CH DESPLEGADA): mm

CÓDIGO: G420

ESCALA: 1:15

HOJA 1 DE 1

FABRICADO:

MATERIAL: