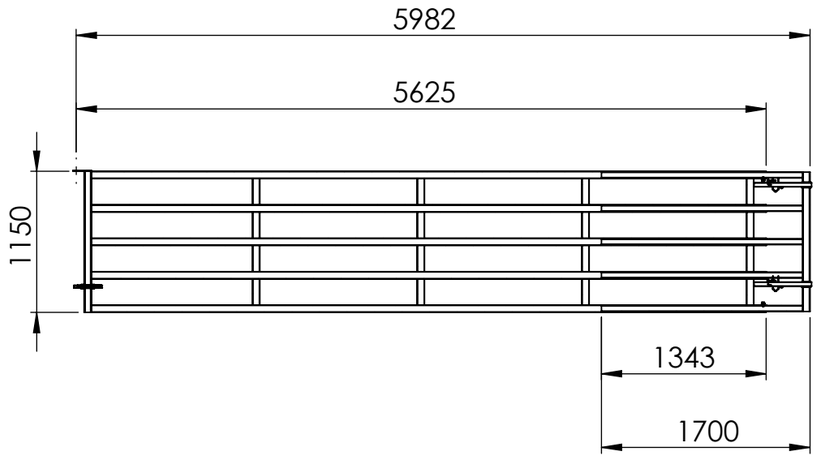

Sin extender

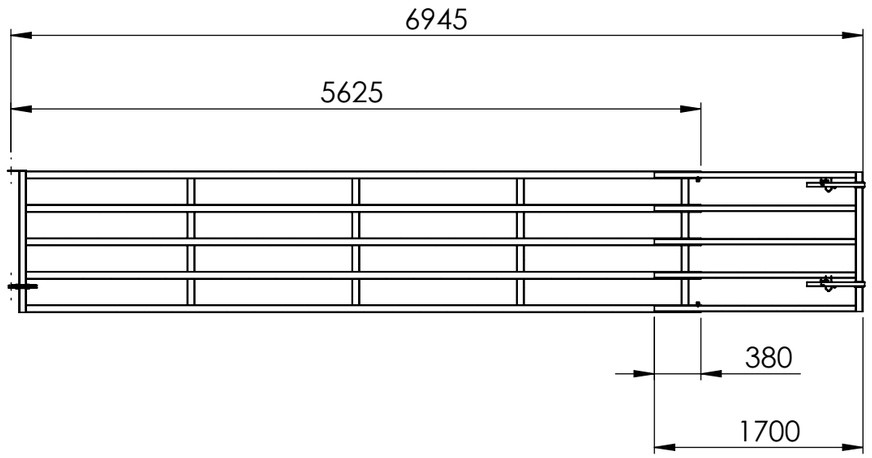

Extendido

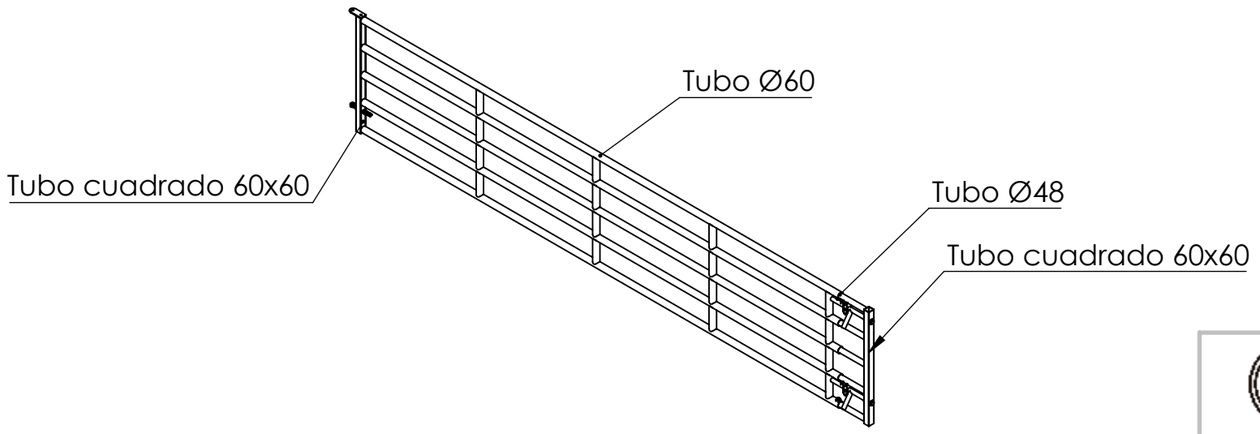

Longitud parte fija (mm)	5625
Longitud parte extensible (mm)	1700

	Sin extender	Extendido
Longitud máxima (mm)	5982	6945
Longitud de acople (mm)	1343	380

JAVIER CAMARA
INDUSTRIAS GANADERAS

	NOMBRE	FECHA
PIEZA	JAVIER ARACIL	01/10/2021
PLANO	JAVIER ARACIL	28/10/2021

ESPESOR: mm

DESCRIPCIÓN:

PRODUCTO: Puerta extensible de 6 a 7 metros

MANO:

DIMENSIONES GENERALES (CH DESPLEGADA): mm

CÓDIGO: G425

ESCALA: 1:50

HOJA 1 DE 1

FABRICADO:

MATERIAL: