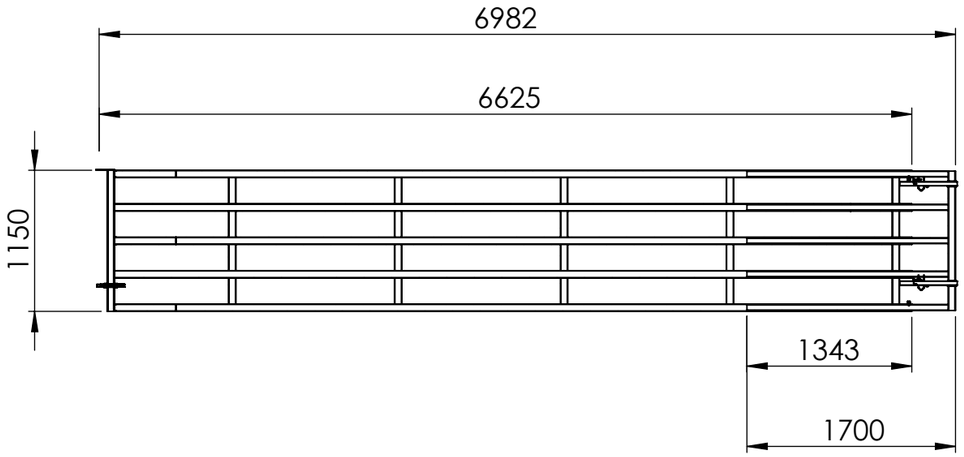

Sin extender

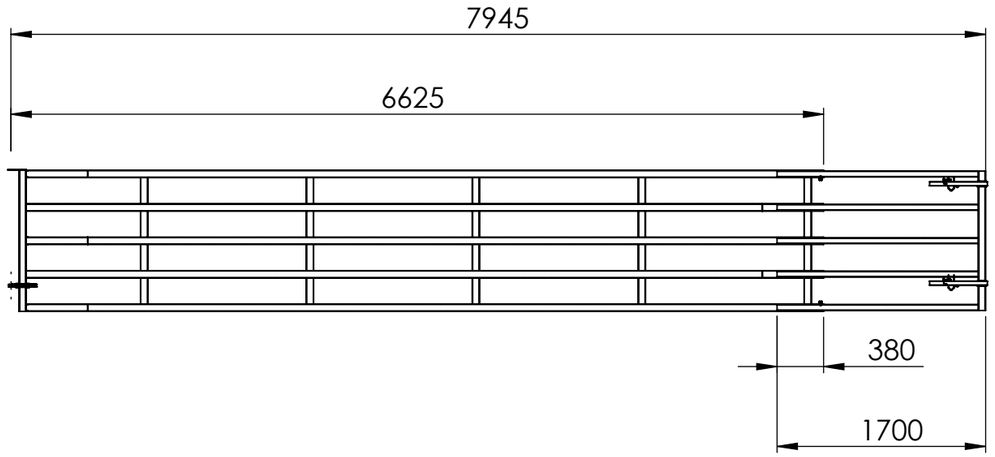

Extendido

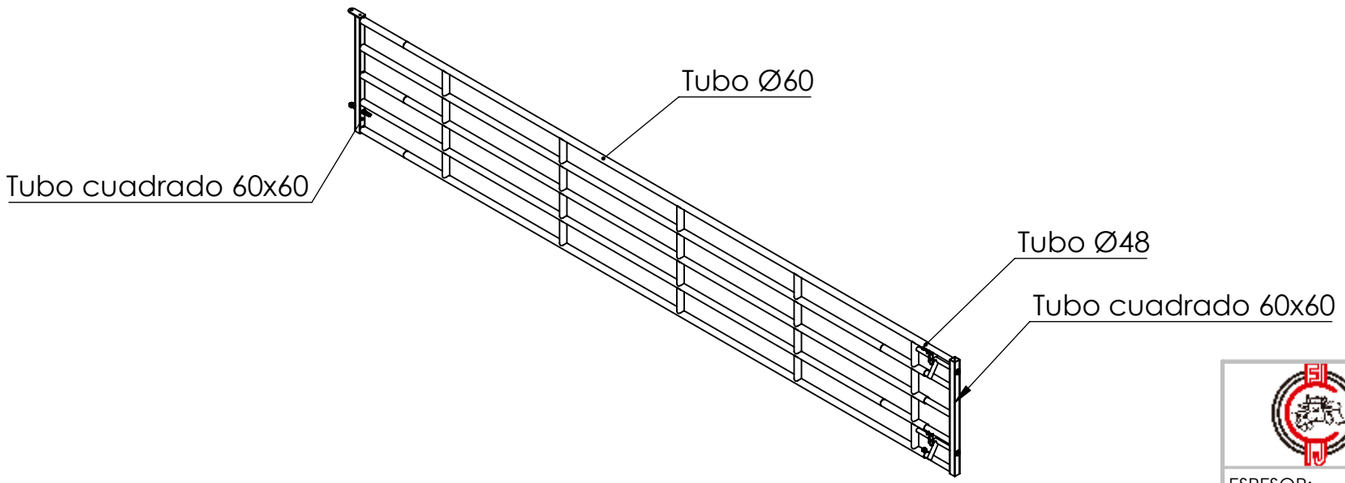

Longitud parte fija (mm)	6625
Longitud parte extensible (mm)	1700

	Sin extender	Extendido
Longitud máxima (mm)	6982	7945
Longitud de acople (mm)	1343	380

JAVIER CAMARA
INDUSTRIAS GANADERAS

	NOMBRE	FECHA
PIEZA	JAVIER ARACIL	01/10/2021
PLANO	JAVIER ARACIL	28/10/2021

ESPESOR: mm

DESCRIPCIÓN:

PRODUCTO: Puerta extensible de 7 a 8 metros

MANO:

DIMENSIONES GENERALES (CH DESPLEGADA): mm

CÓDIGO: G426

ESCALA: 1:50

HOJA 1 DE 1

FABRICADO:

MATERIAL: