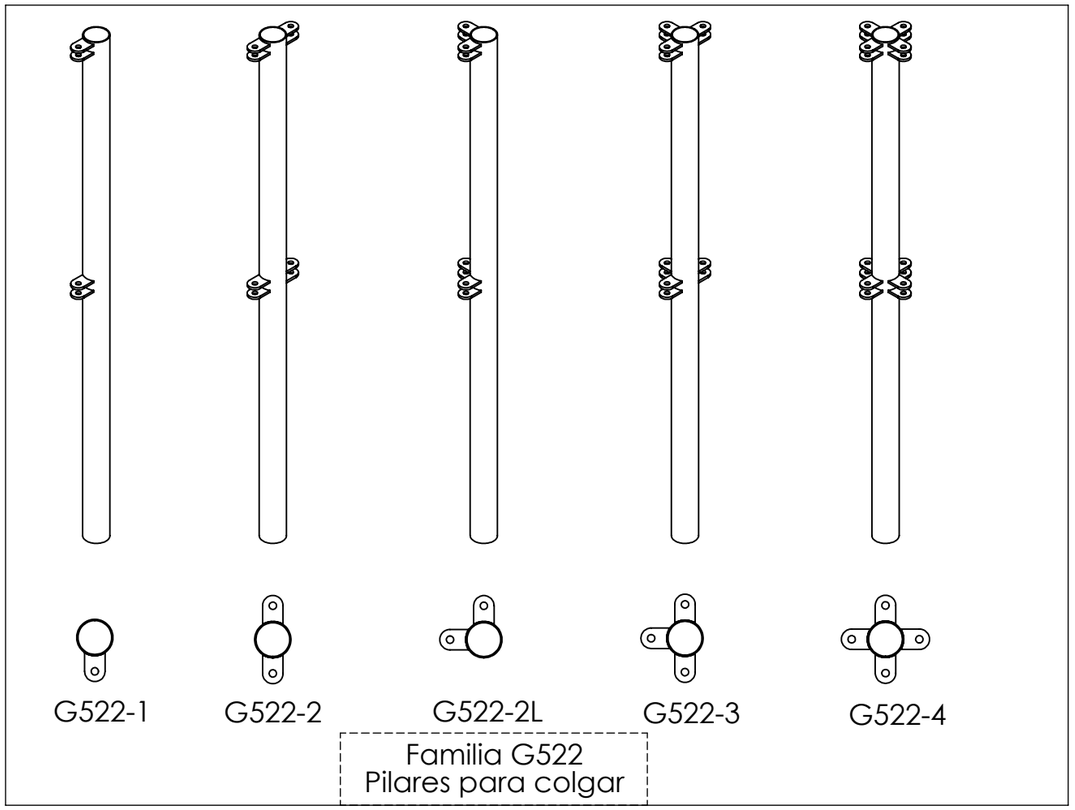

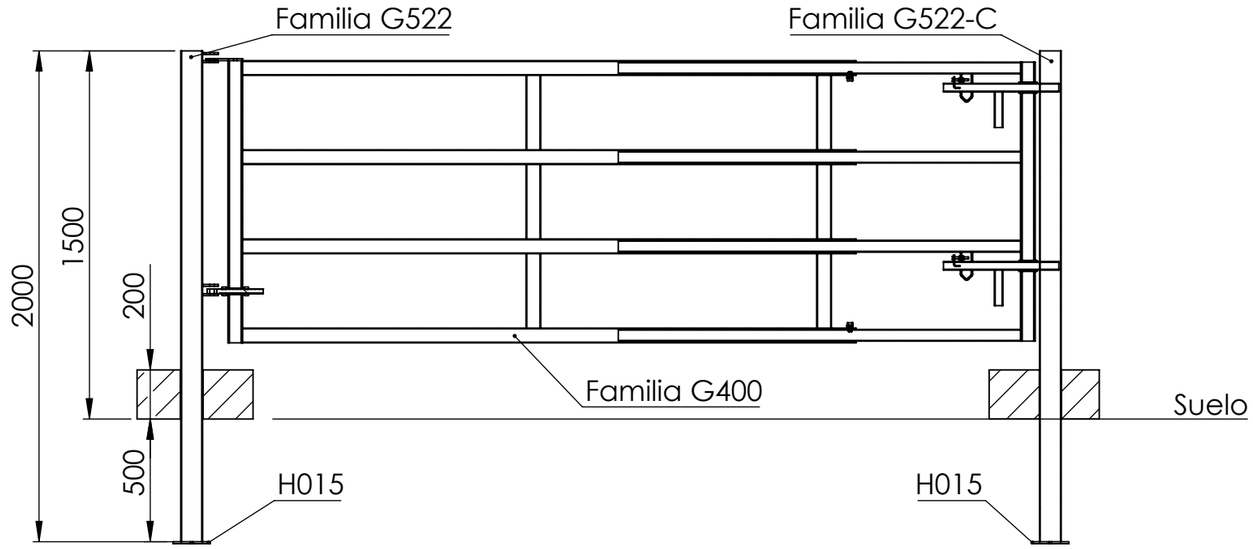

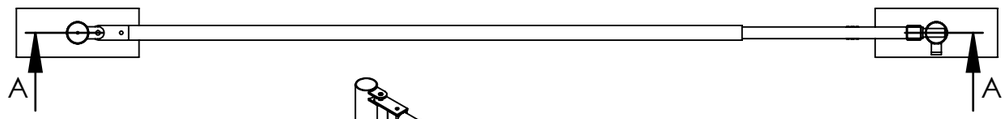

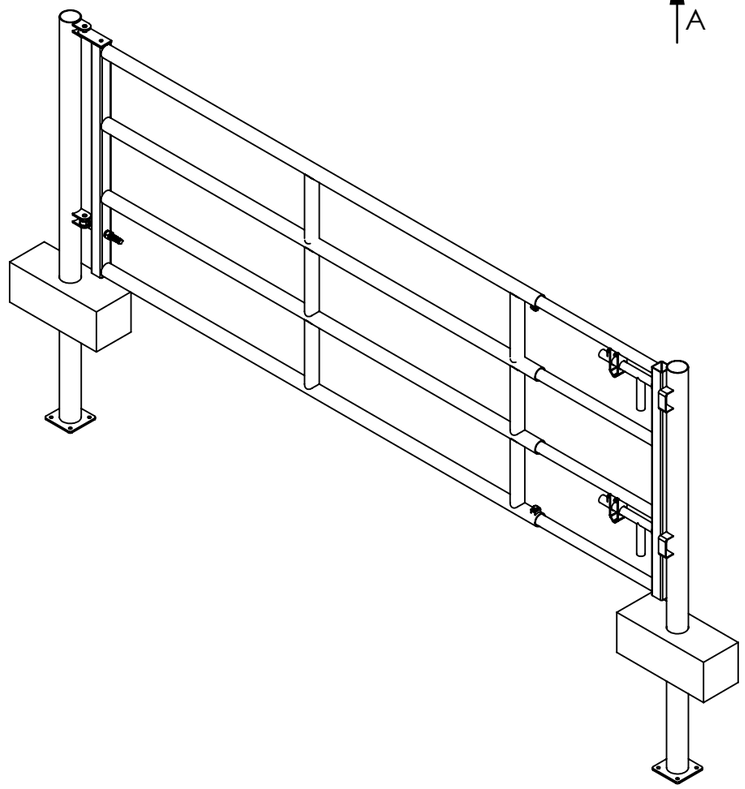

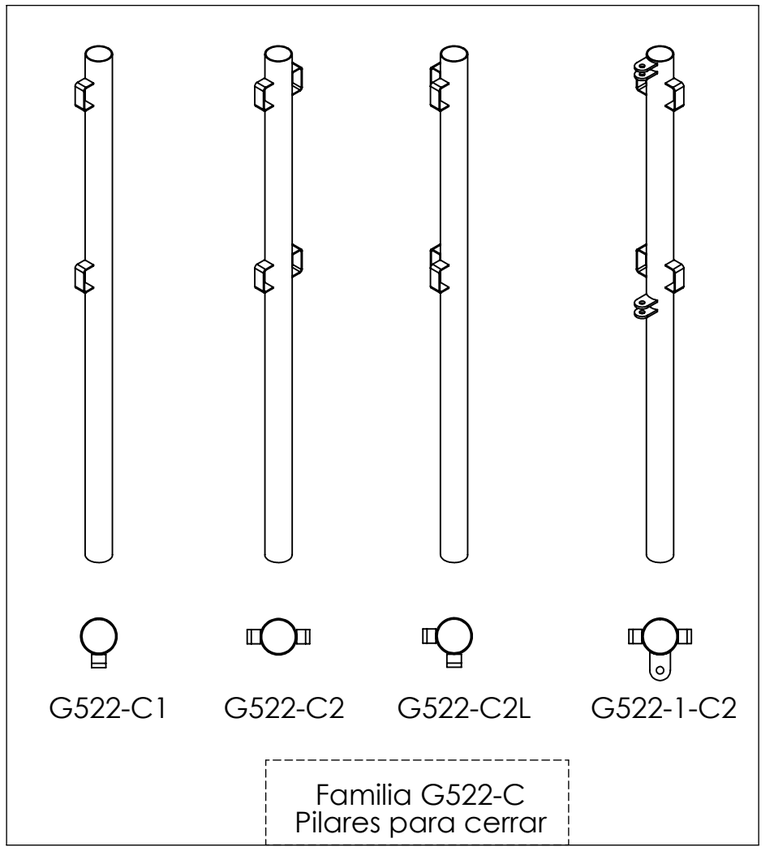

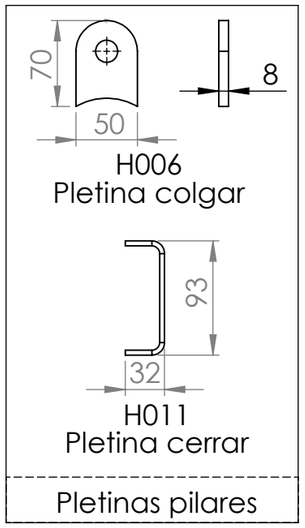

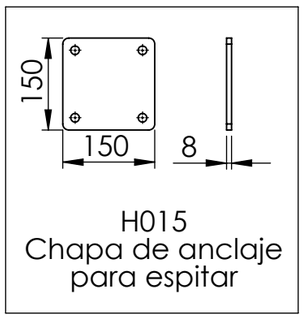

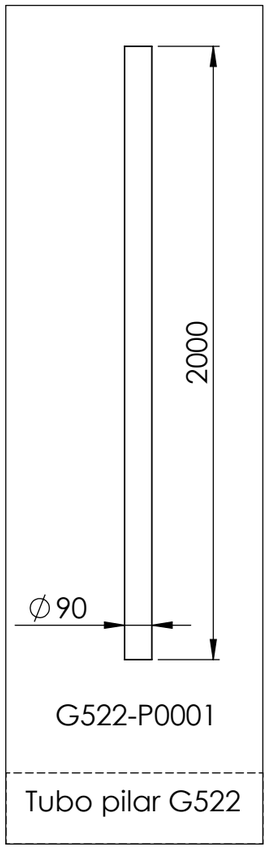

G522 - Enterrar

DIBUJADO	FECHA
JAVIER ARACIL	10/12/2021

JAVIER CAMARA
INDUSTRIAS GANADERAS