MANUAL DEL MINI TERMONEBULIZADOR PORTÁTIL BY100

COMERCIALIZADORA MAÑEZ & LOZANO, S.L.
CIF B98304074.
Calle Fortaleny No.37, 46400, Valencia, España.
Email: info@nebulizadoresml.com
Tel: +34 960727776
Web: https://www.nebulizadoresml.com

MANUAL DE INSTRUCCIONES PARA EL MINI TERMONEBULIZADOR BY100

Cuando se nebulice al aire libre, sólo debe hacerlo por períodos cortos a la vez y cuando no haya mucho viento. Cuando se nebulice en el interior, debe comenzar en la parte más alejada del edificio y regresar hasta llegar a la entrada o salida.

Es esencial leer las instrucciones del fabricante del químico antes de comenzar a aplicar, incluyendo la proporción de dilución y precauciones de seguridad.

Sólo personal experimentado debe operar este equipo.

Debe tener precaución cuando conecte el bote de propano / butano, para evitar el riesgo de incendio.

Marcas de precaución

	Lea este manual antes de usar el equipo.
	Debe usar el equipo de protección, máscara de respiración, ropa protectora, guantes, etc. al manipular productos químicos potencialmente peligrosos.
	Es recomendable usar protectores para los oídos debido al alto ruido producido por la máquina.
	El interior de la máquina se calienta temperaturas extremadamente altas. No agregue combustible ni productos químicos durante el funcionamiento de la máquina, o cuando esté caliente después del uso.
	Evite nebulizar químicos contra el viento.
	Riesgo de corte eléctrico. No encienda la máquina cuando el electrodo de las bujías esté expuesto.
	Gas butano inflamable (tipo cartucho)

ESPECIFICACIONES

Modelo	Mini termonebulizador BY-100
Tanque diluyente (agua o aceite)	2.8 L
Tanque de químico	400 ml
Nebulizar	Doble función (Agua o base de aceite)
Tasa de flujo	2LPH
Combustible	Cartucho de gas propano / butano
Salida química	1.5 Litro
Peso neto	1.7 Kg
Peso bruto	2.5 Kg
Dimensión	610x175x400 (mm)
Accesorios: 1- Mini Termonebulizador BY100, 2- Bomba de plástico, 3- Correas de hombro, 4-Manual	

Los Mini Termo nebulizadores BY-100 funcionan con un cartucho estándar de gas propano o butano. Se enciende el gas por un pietzo el gas calienta un tubo de bobina de metal. El diluyente de agua o aceite se calienta y se mezcla con el químico para crear una niebla o neblina. Gracias a su portabilidad, el Mini nebulizador es ideal para nebulizar pesticidas y desinfectantes en una multitud de ubicaciones, como en hogares, patios, parques, silos, gallineros e invernaderos.

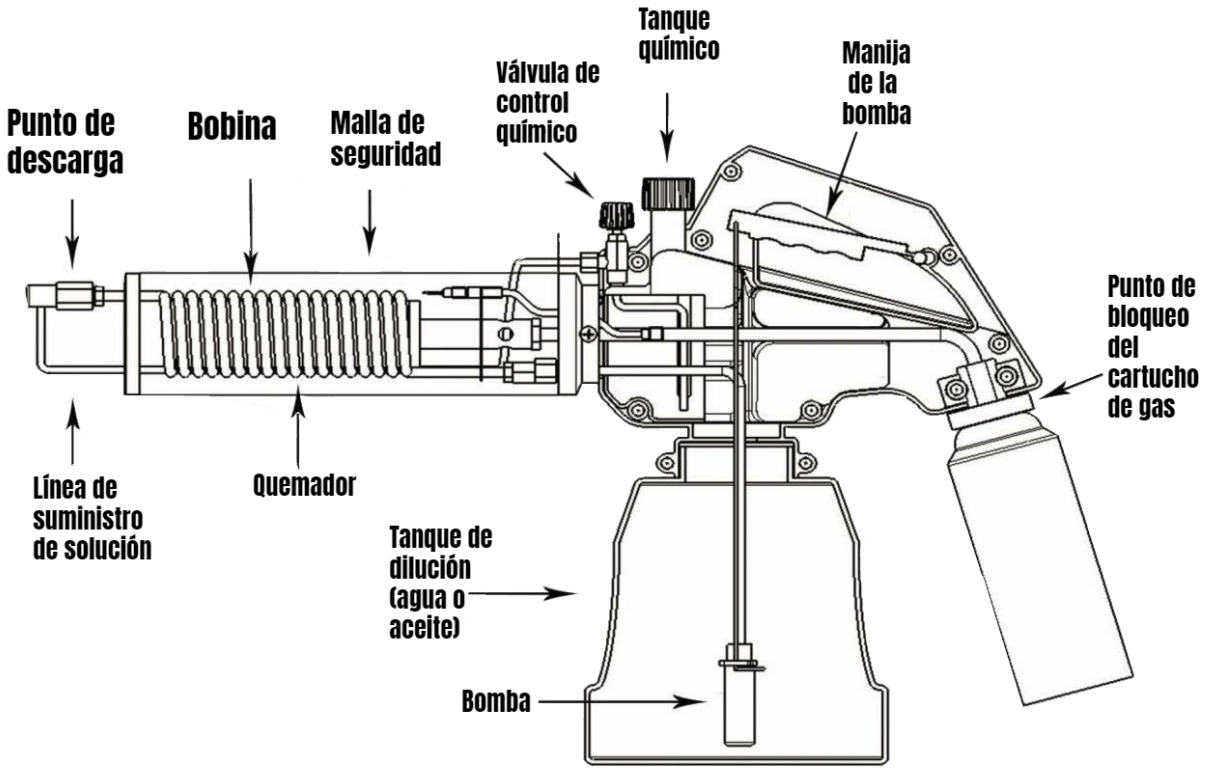

LISTA DE VERIFICACIÓN ANTES DE ARRANCAR LA UNIDAD

Desempacando la unidad

Al desembalar la unidad, asegúrese de que no falta ningún accesorio mencionado en este manual.

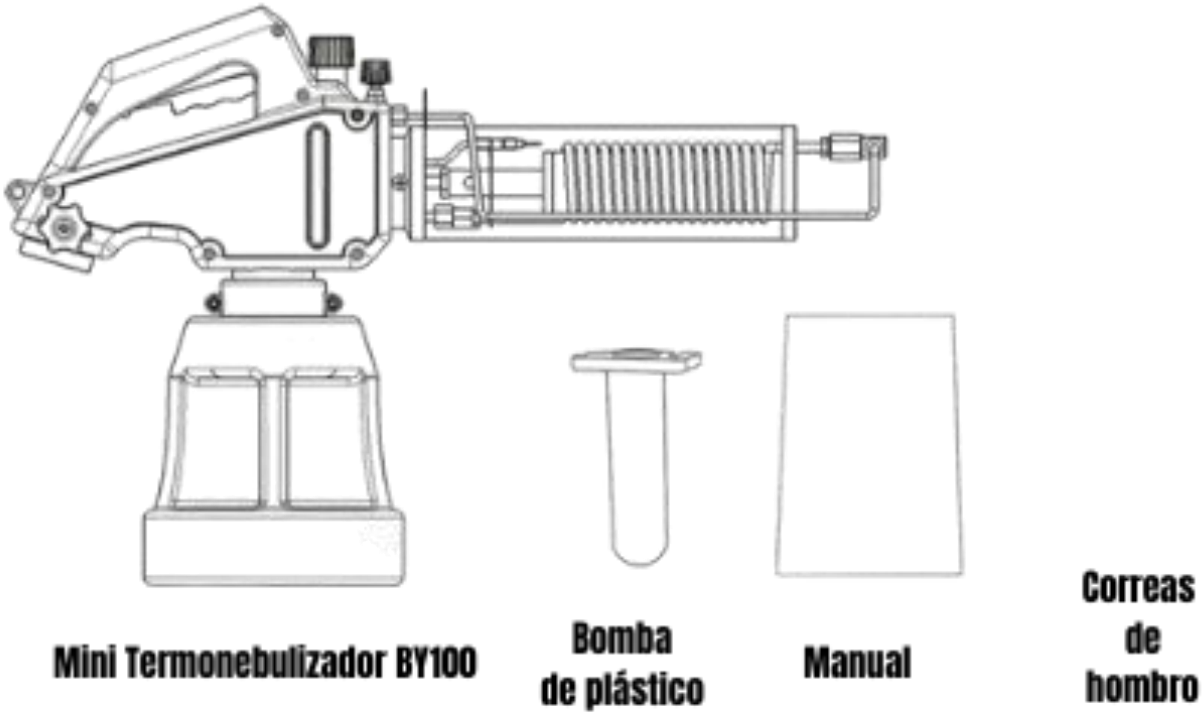

Llenar el tanque de combustible

Desenrosque el tanque en sentido antihorario del cuerpo principal. Llene el tanque con el diluyente de su elección, agua para nebulización a base de agua o aceite para nebulización a base de aceite. No agregue más diluyente del necesario. No sobrellene el tanque.

Cuando termine de llenar el tanque, atorníllelo firmemente al cuerpo principal en el sentido de las agujas del reloj.

Tanque de dilución

Llenar el tanque químico

Premezcle el químico con un emulsionante a base de aceite o agua antes de llenar el tanque químico. Consulte las instrucciones de los fabricantes de productos químicos para conocer la proporción correcta. Llene la mezcla química especial en el tanque químico. Es importante no agregar más mezcla química de la necesaria. Verifique el nivel en la ventana ubicada al costado de la máquina. El nivel máximo es de 350 ml. Dejar los productos químicos restantes en el tanque después del uso podría afectar el rendimiento de la máquina en la siguiente sesión, ya que los depósitos pueden solidificarse. Cuando termine de llenar el tanque, cierre bien la tapa del tanque.

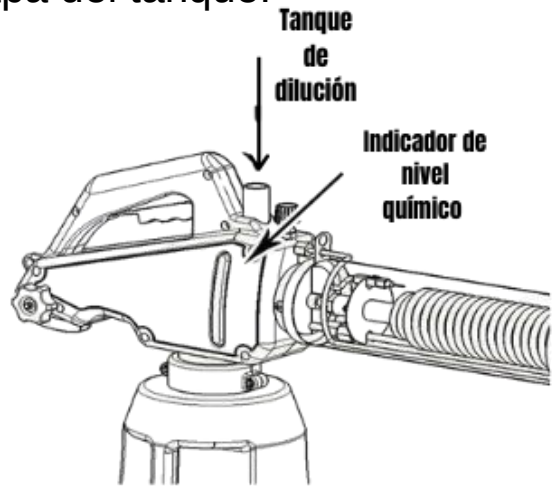

Para encender la máquina

Conecte el cartucho de gas propano / butano al cuerpo principal. Asegúrese de que esté bloqueado en su posición. Gire el suministro de gas. Encienda girando la válvula en sentido antihorario, como se muestra en el diagrama a continuación. Para arrancar la máquina, presione el interruptor de encendido ubicado en el lado izquierdo de la máquina. Es necesario mantener la máquina encendida durante unos 10 segundos (si se nebuliza en agua) y / o 30 segundos (si se nebuliza en aceite) para calentar antes de abrir la válvula química.

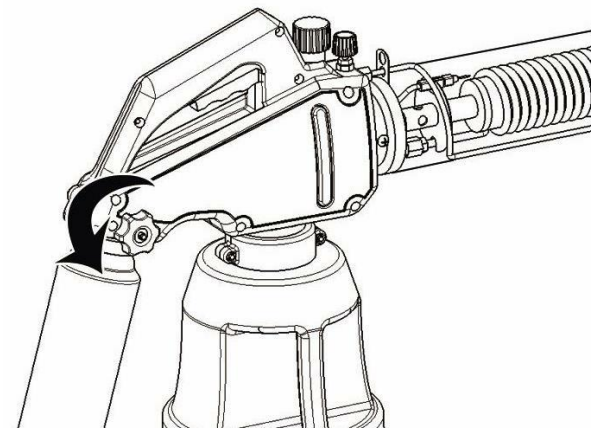

Para empezar a nebulizar

Una vez que la máquina se haya calentado a la temperatura requerida, gire la válvula química en sentido antihorario como se muestra en el siguiente diagrama y presione el gatillo para comenzar a nebulizar. Cuando se suelta el gatillo, la nebulización se detendrá. Nota. Cuando se nebulice en aceite, asegúrese de que se haya consumido todo el aceite. Cualquier aceite que quede en la bobina después de su uso podría causar que se bloquee y no funcione en la próxima sesión.

Para apagar la máquina

Suelte el gatillo. Cierre la válvula de suministro de productos químicos en sentido horario para detener el suministro de productos químicos. Cierre el suministro de gas girando la válvula en el sentido de las agujas del reloj como se muestra en el siguiente diagrama. Retire el cartucho de gas

Nota: Al almacenar la máquina, asegúrese de que no quede diluyente ni productos químicos en el tanque.

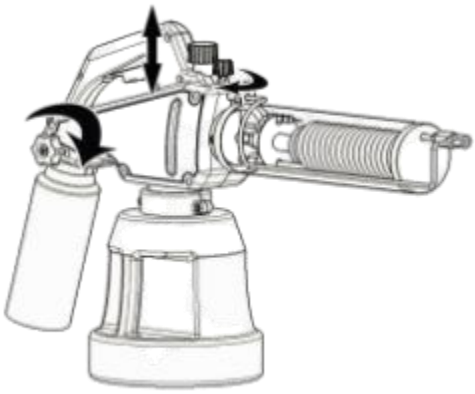

COMERCIALIZADORA MAÑEZ & LOZANO, S.L.
CIF B98304074.
Calle Fortaleny No.37, 46400, Valencia, España.
Email: info@nebulizadoresml.com
Tel: +34 960727776
Web: https://www.nebulizadoresml.com